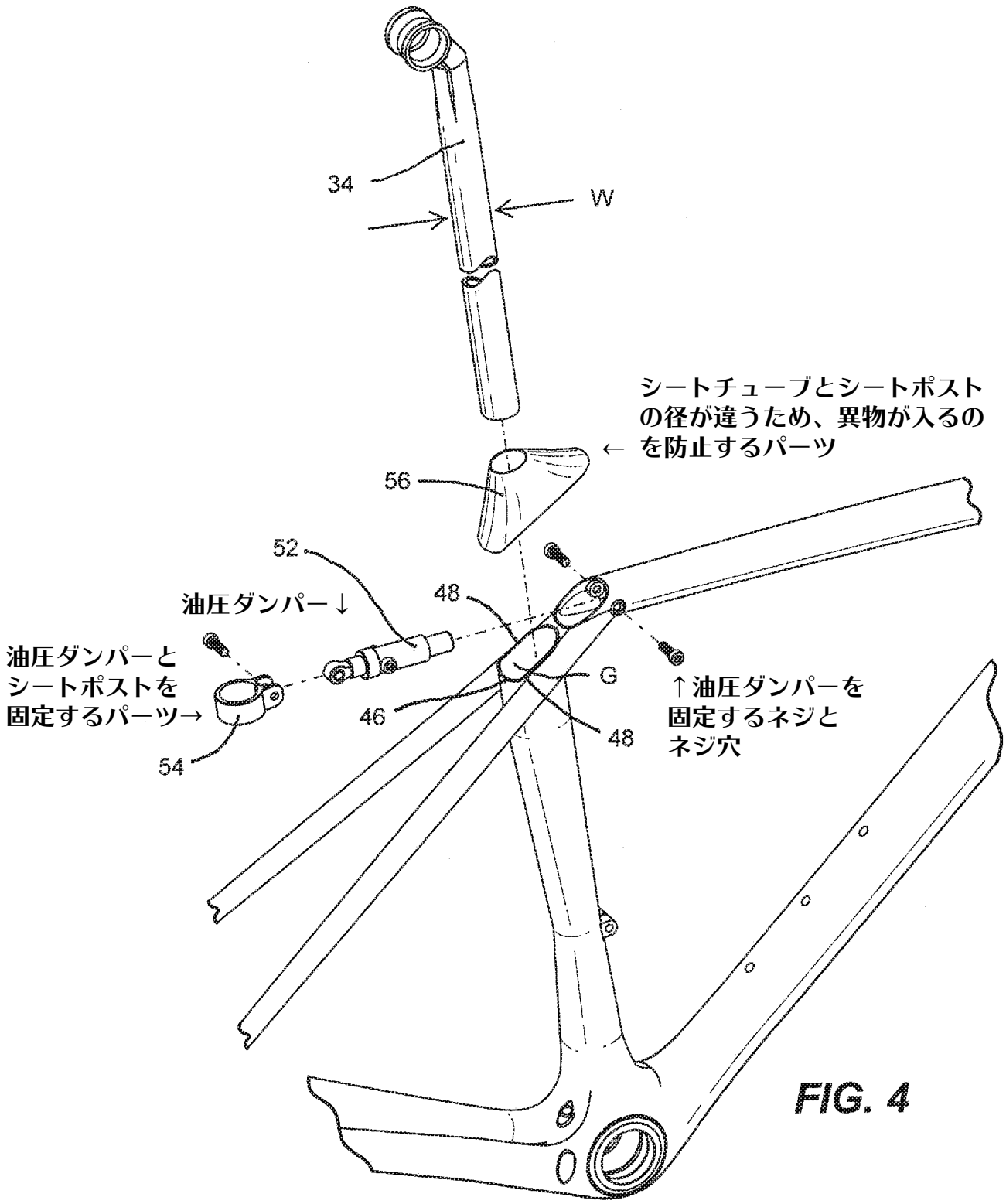
34
W
シートチューブとシートポストの径が違うため、異物が入るのを防止するパーツ
←
56
52
油圧ダンパー↓
48
油圧ダンパーとシートポストを固定するパーツ→
G
46
48
↑油圧ダンパーを固定するネジとネジ穴
54

FIG. 4