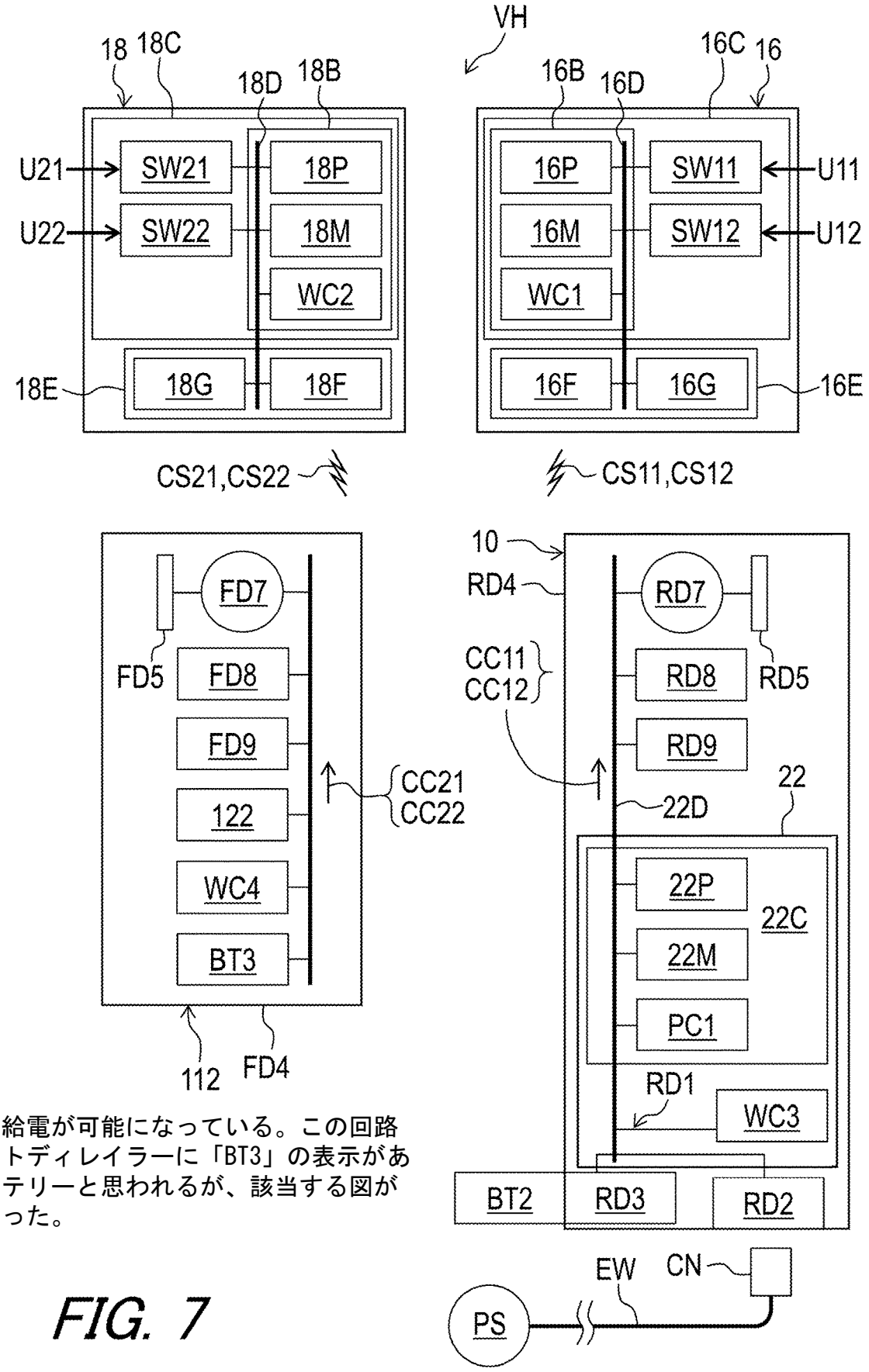

BT2からRD3に給電が可能になっている。この回路図ではフロントディレイラーに「BT3」の表示があり、内蔵バッテリーと思われるが、該当する図が見当たらなかった。

FIG. 7