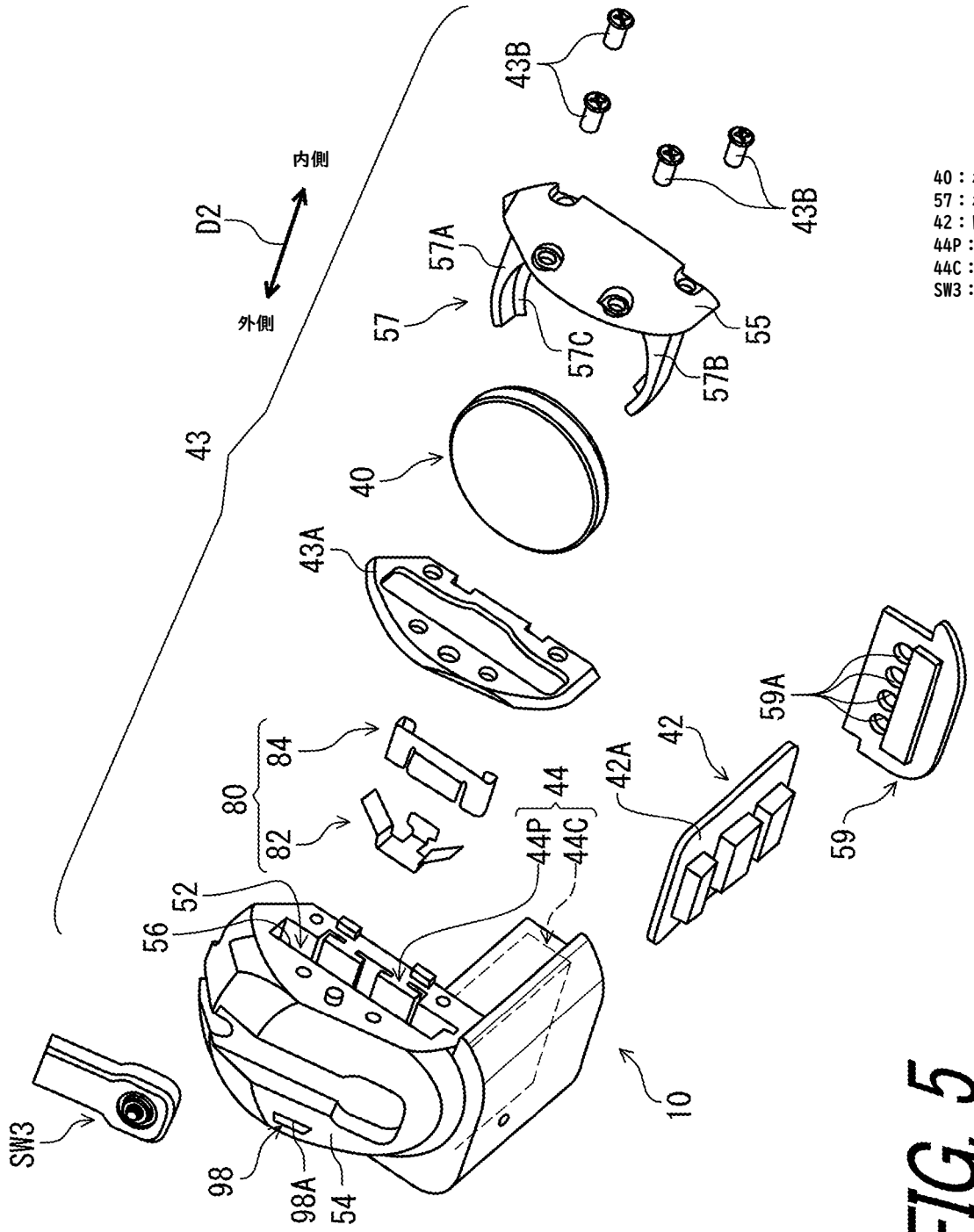

40：ボタン電池
57：ボタン電池用ブラケット
42：回路板
44P：ボタン電池収納部
44C：回路板収納部
SW3：リモートスイッチ

FIG. 5