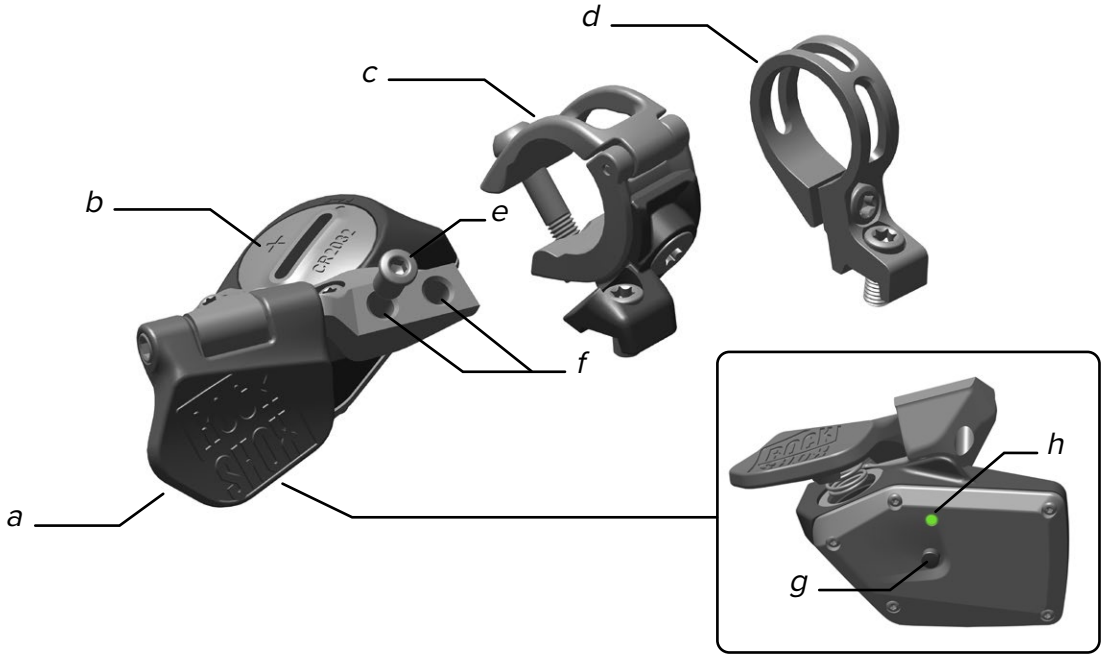

a. コントローラー・パドル
b. 電池カバー
c. MatchMaker X (MMX) クランプ
d. AXS コントローラー・ディスクリート・クランプ
e. マウント・プラグ・ネジ
f. クランプ・ボルト穴
g. AXS ボタン (ペアリング、電池チェック)
h. LED インジケーター

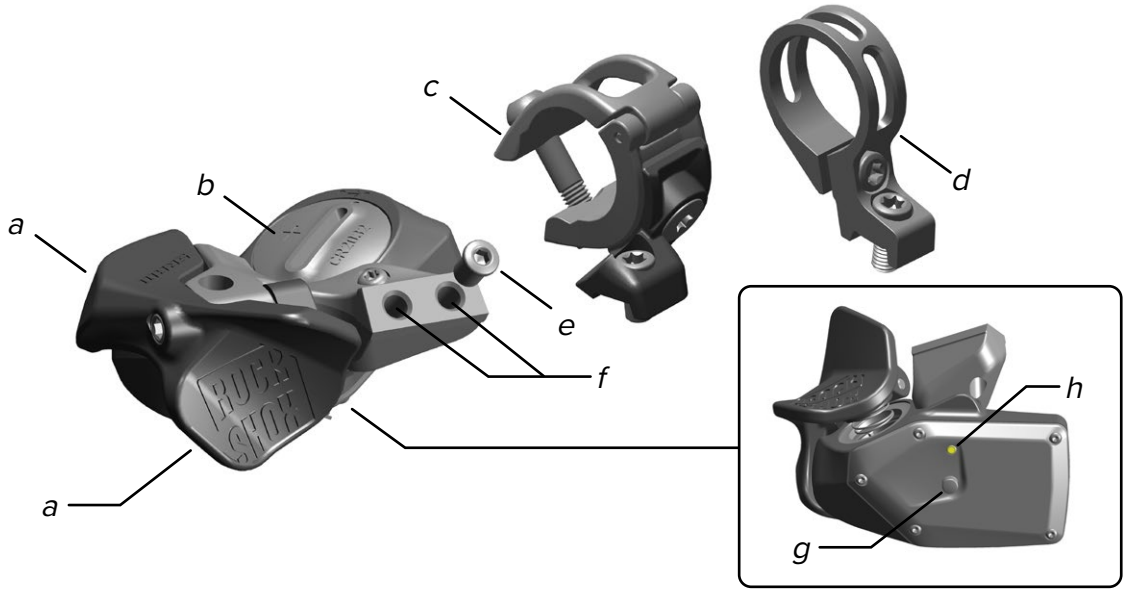

a. コントローラー・パドル
b. 電池カバー
c. MatchMaker X (MMX) クランプ
d. AXS コントローラー・ディスクリート・クランプ
e. マウント・プラグ・ネジ
f. クランプ・ボルト穴
g. AXS ボタン (ペアリング、電池チェック)
h. LED インジケーター

RockShox AXS コントローラーパドル