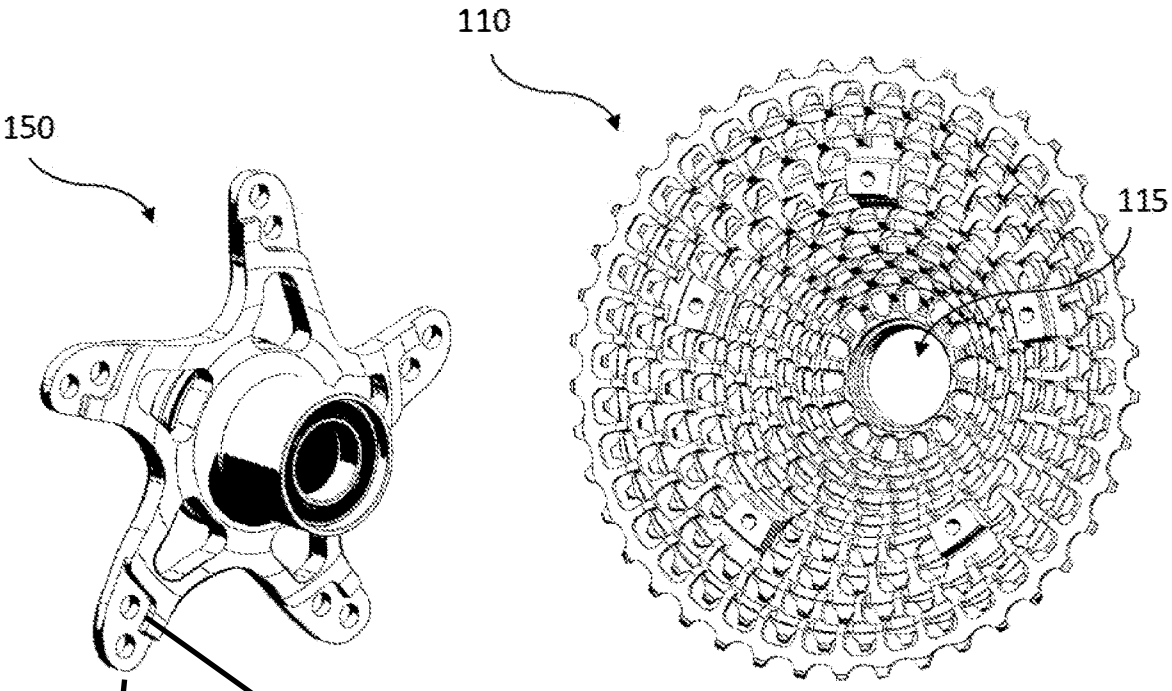

走るコースに応じてカセットスプロケットを交換できる。
それぞれのスパイダーアームにボルト穴が2つずつあるが、歯数に応じて対応するボルト穴にセット するのでは、と思われる。

歯数が多いスプロケット

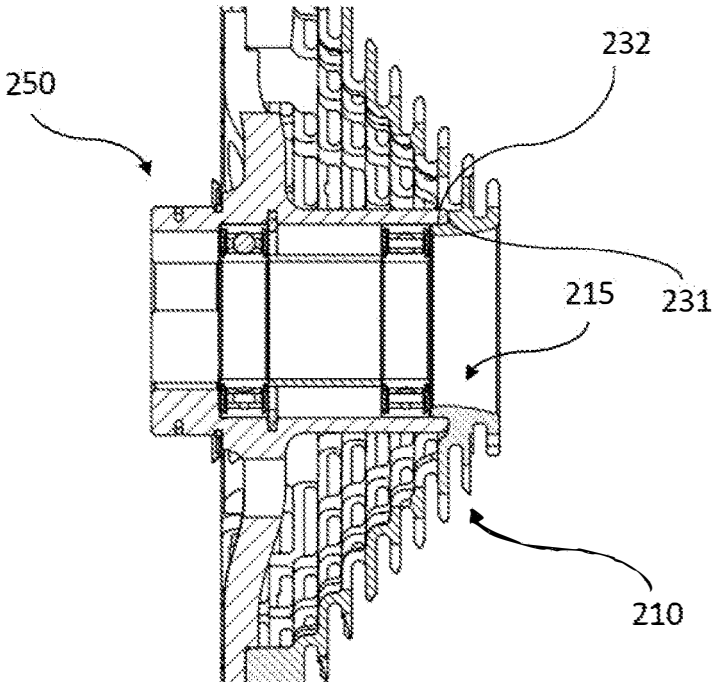
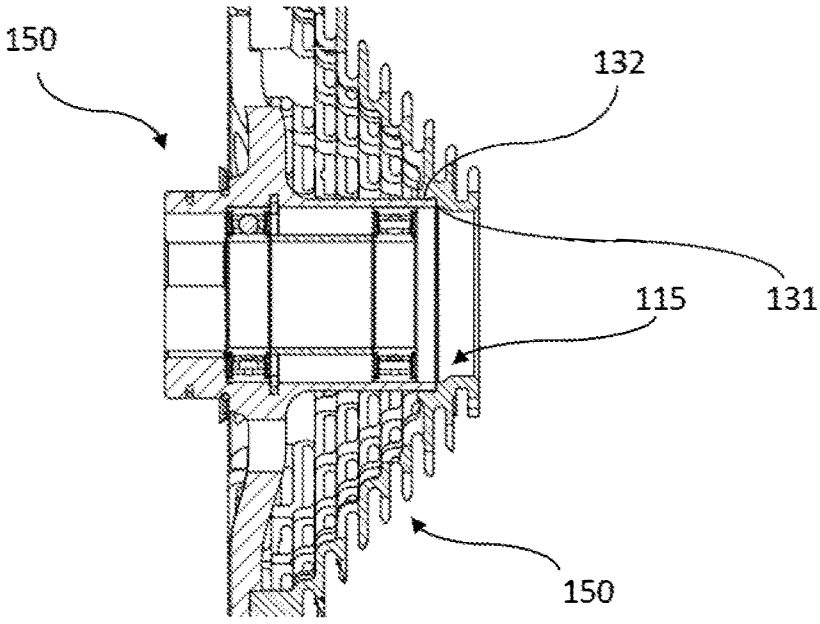
歯数が少ないスプロケット