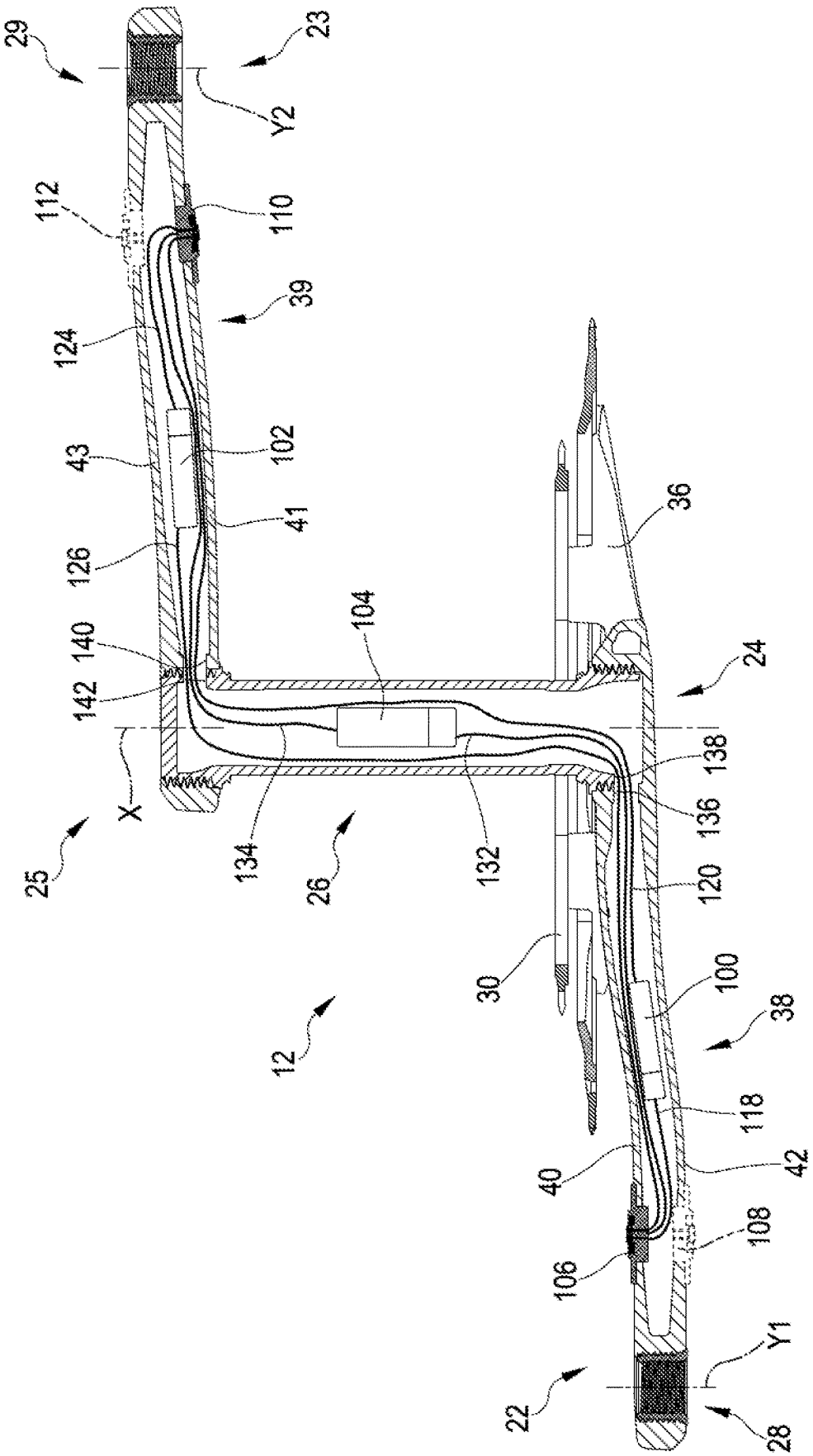
29
23
Y2
112
110
39
124
43
102
41
126
140
142
X
25
134
26
104
132
12
30
36
24
138
136
120
100
38
118
40
42
108
106
22
Y1
28

FIG.2